STEP 1

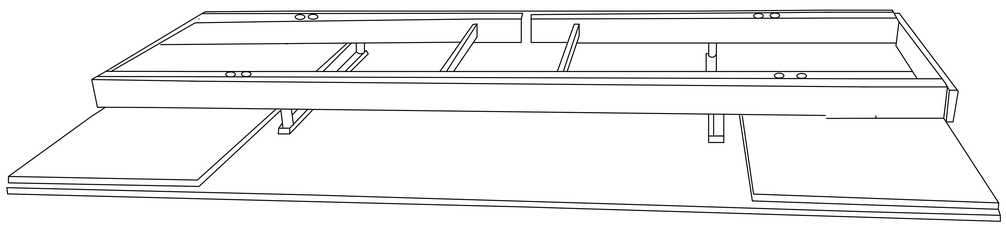

STEP 2

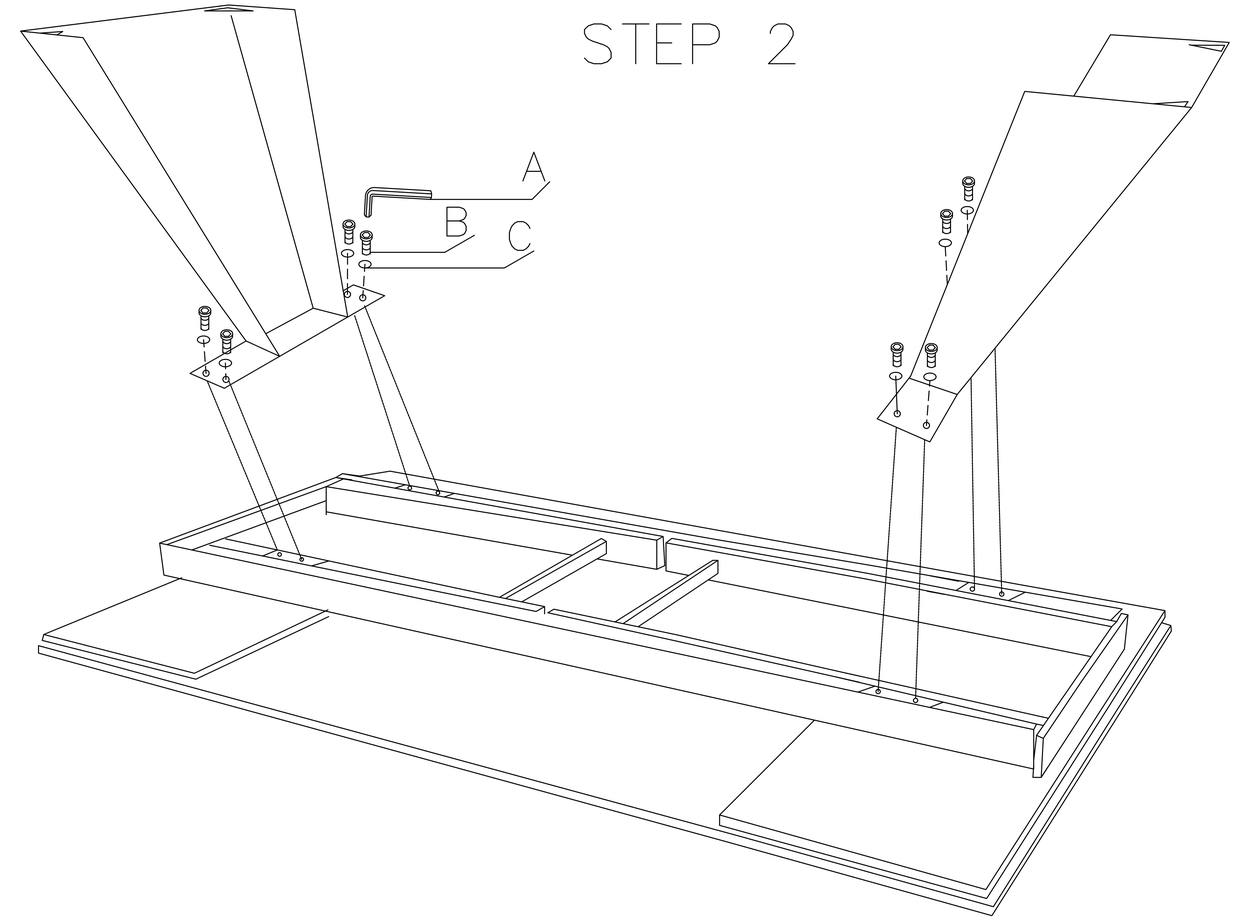

STEP 3

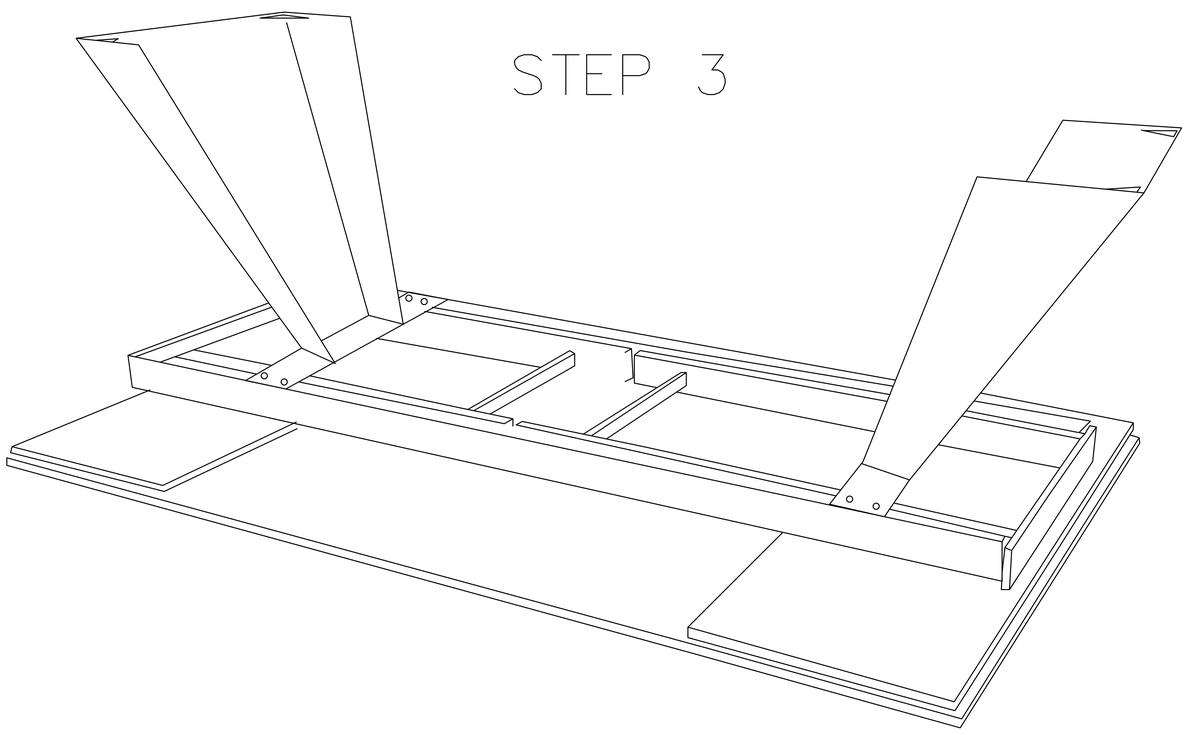

STEP 4

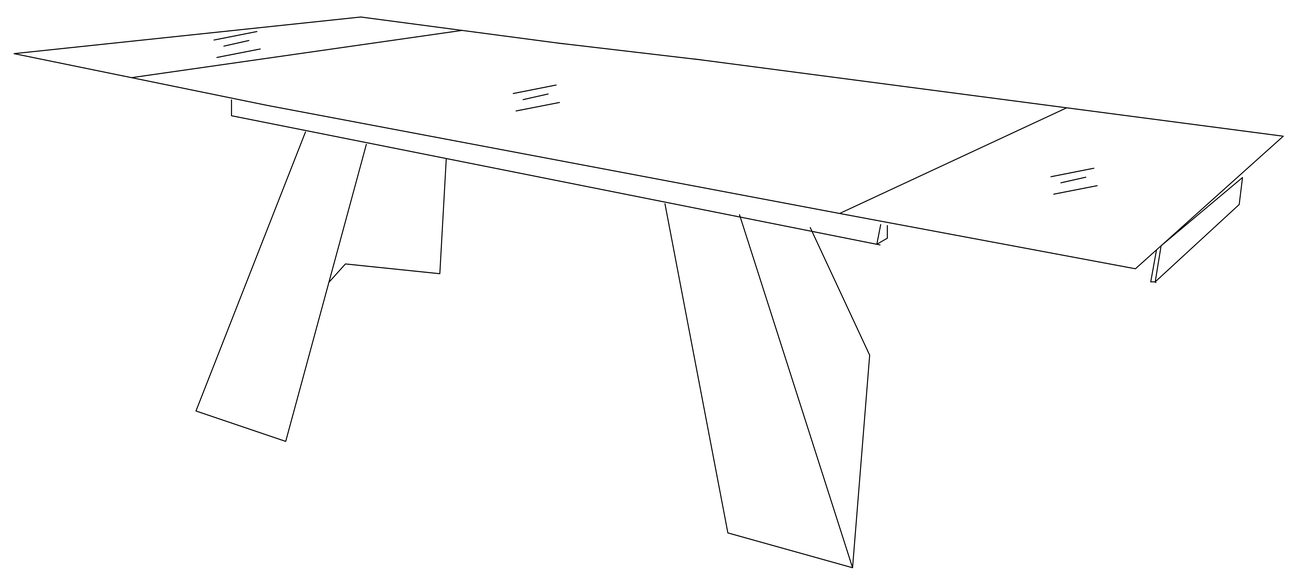

NO.	A	B	C
TIPO	M5	M8x16mm	ΦM8mm
QTY	1PC	8PCS	8PCS