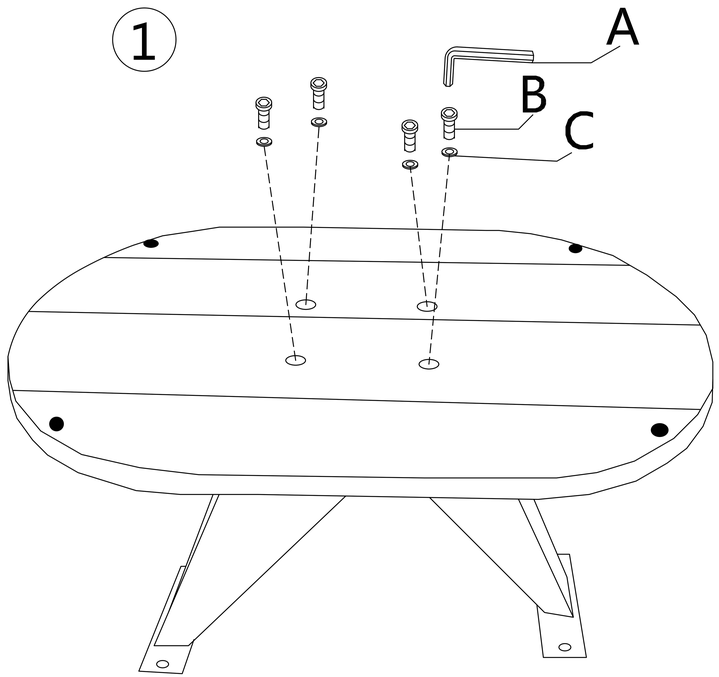

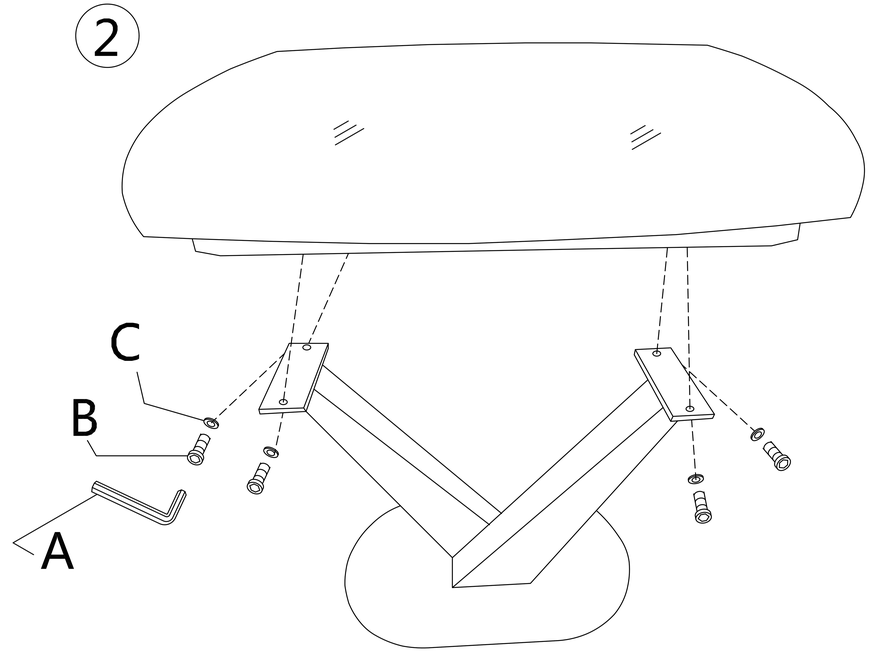

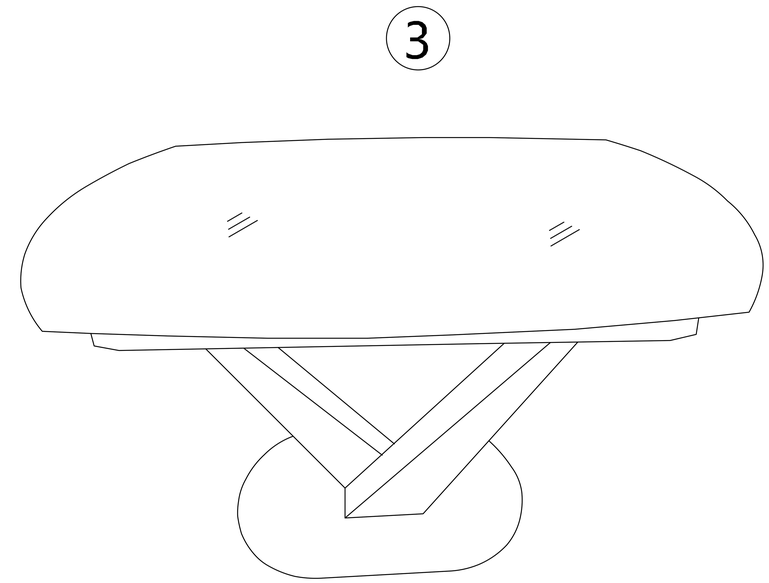

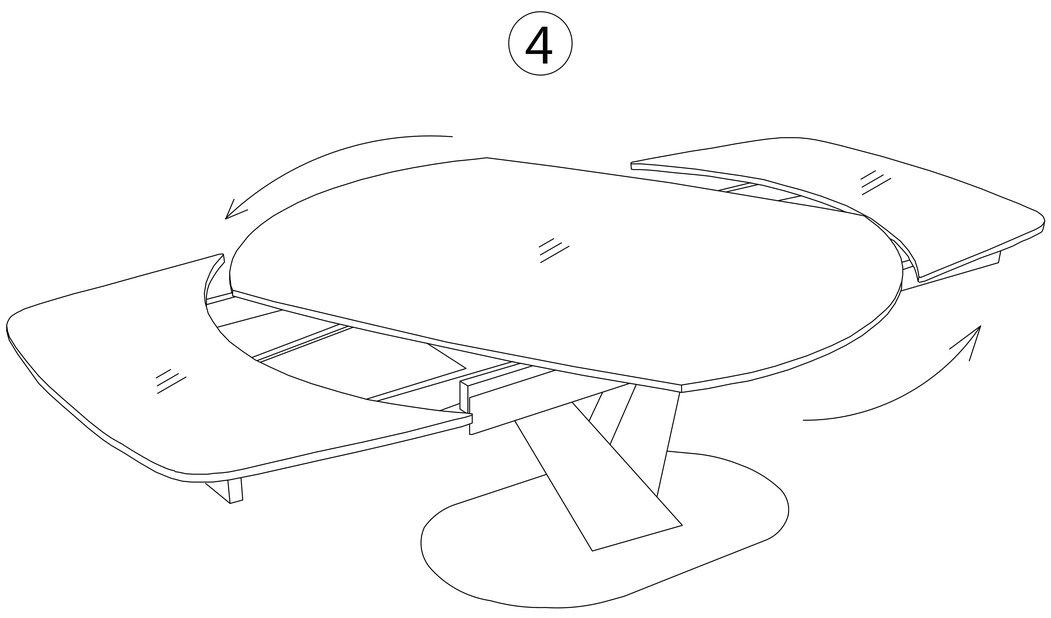

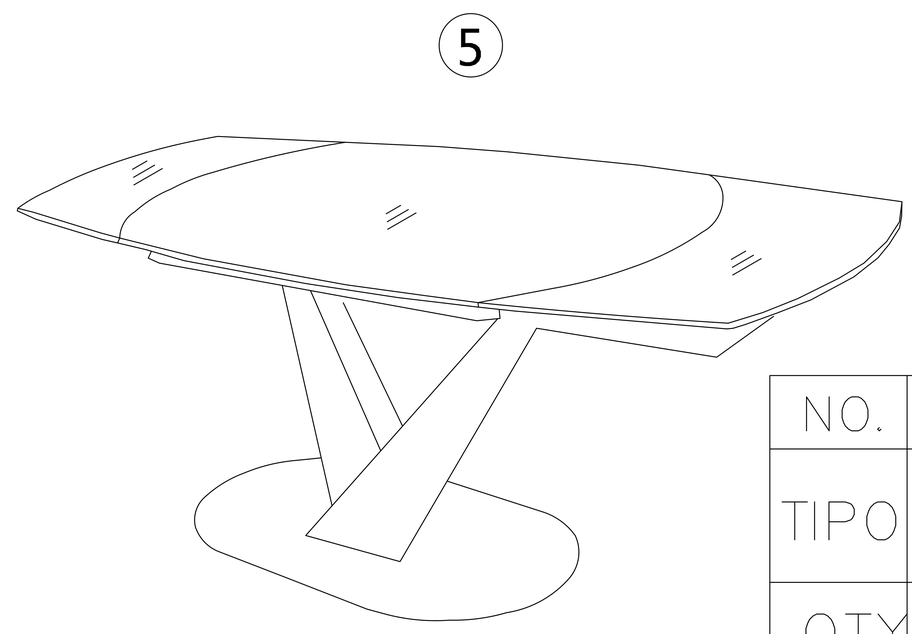

NO.	A	B	C
TIPO	M5	M8x25mm	M8xΦ22mm
QTY	1PC	8PCS	8PCS